DEEP SEA ELECTRONICS

DSE2131 输入扩展模块安装说明

介绍

DSE2131 输入扩展模块与可支持的 DSE 控制器一起使用，提供额外的输入功能(10 路数字输入、10 路电阻输入、10 路 0-10V 输入或 10 路 4-20mA 输入)。输入端口可在“主控制器”中进行设置，除了下面介绍的“ID 开关”外，DSE2131 不能在模块上进行参数设置。

有关与“主控制器”设置的详细信息，请参阅相关的软件设置手册。

控制和显示

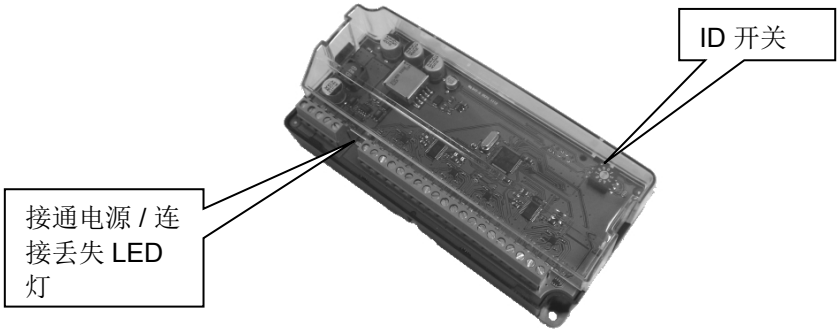

LED 显示状态

功能	颜色	状态
接通电源/连接丢失 LED 灯	红色	当直流电源接通并从主控制器接收数据稳定时，LCD 变为红色。 当直流电源接通后，与主机控制器的数据连接不工作时，LCD 灯闪烁。

ID 开关

旋转 ID 开关用于选择 2131 扩展模块的“标识”，因为主控制器能够同时向多个 2131 扩展模块发出指令(有关支持的扩展模块数量的详细信息，请参阅相关模块指令)。

必须将外壳上的盖板松开并取下，以便接入开关。开关应使用小螺丝刀操作，并设置为符合要求的地址。

注意 : ID 必须设置为唯一的数字，该数字不同于连接在 DSE net 上的任何其他 2131 扩展输入模块的 ID。

注意 : 其他扩展模块的 ID 选择不会与 DSE2131 的 ID 冲突。例如，如果将 DSE2131 设置为 ID 4，也可以将另一种类型的扩展模块(例如 DSE2157)设置为 ID 4。

典型接线图

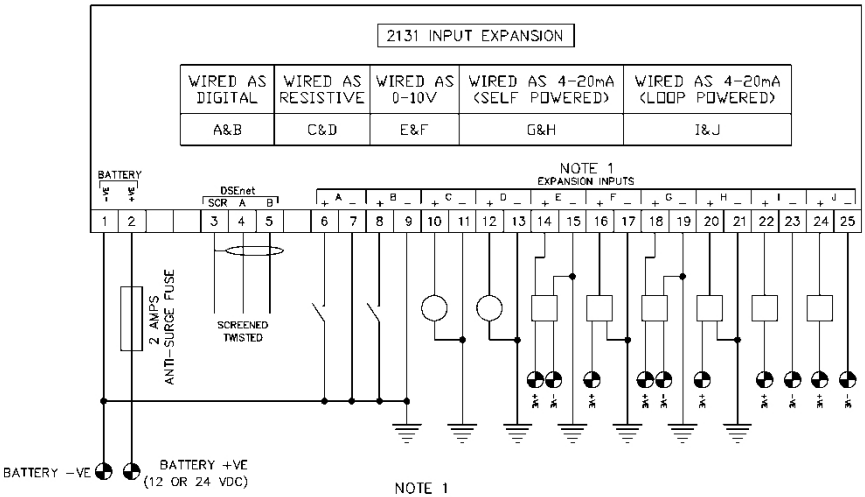

NOTE 1

ALL INPUTS CAN BE CONFIGURED AS EITHER A DIGITAL INPUT, RESISTIVE INPUT, 0-10V INPUT, 4-20mA INPUT OR ANY COMBINATION OF THE ABOVE

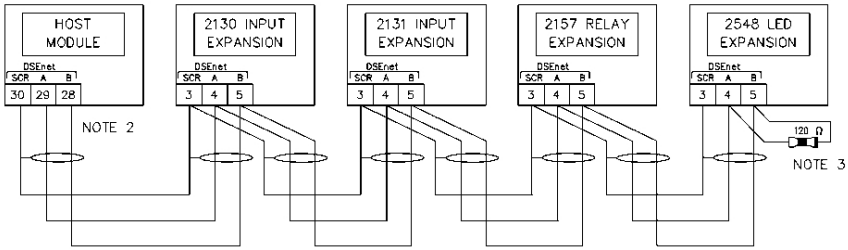

NOTE 2

AS A TERMINATING RESISTOR IS INTERNALLY FITTED TO THE HOST CONTROLLER, THE HOST CONTROLLER MUST BE THE FIRST UNIT ON THE DSEnet

NOTE 3

A 120 OHM TERMINATION RESISTOR MUST BE FITTED TO THE LAST UNIT ON THE DSEnet

尺寸

外形尺寸	164.6mm x 76.4mm x 48.9mm (6.48” x 3.01” x 1.93”)
安装方式	DIN 导轨或底盘安装
Din 导轨类型	仅限 EN 50022 35mm
安装孔	M4 间隙
安装孔中心	152.37mm x 64.50mm (6.00” x 2.54”)

Deep Sea Electronics Plc.
Tel:+44 (0)1723 890099
Fax: +44 (0)1723 893303
Email: sales@deepseaplc.com

Deep Sea Electronics Inc.
Phone: +1 (815) 316-8706
Fax: +1 (815) 316- 8708
TOLL FREE (USA only) : Tel: 1 866 636 9703